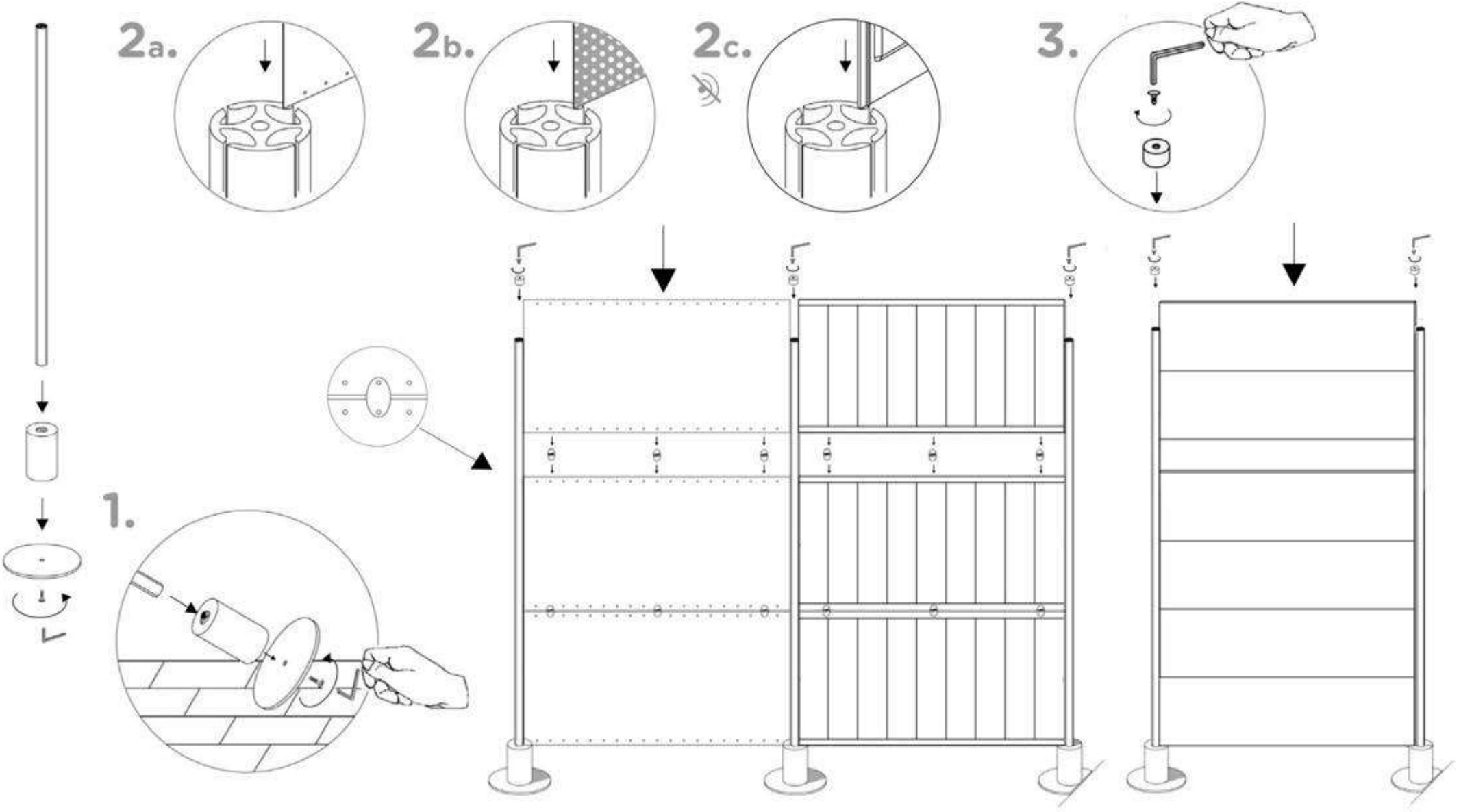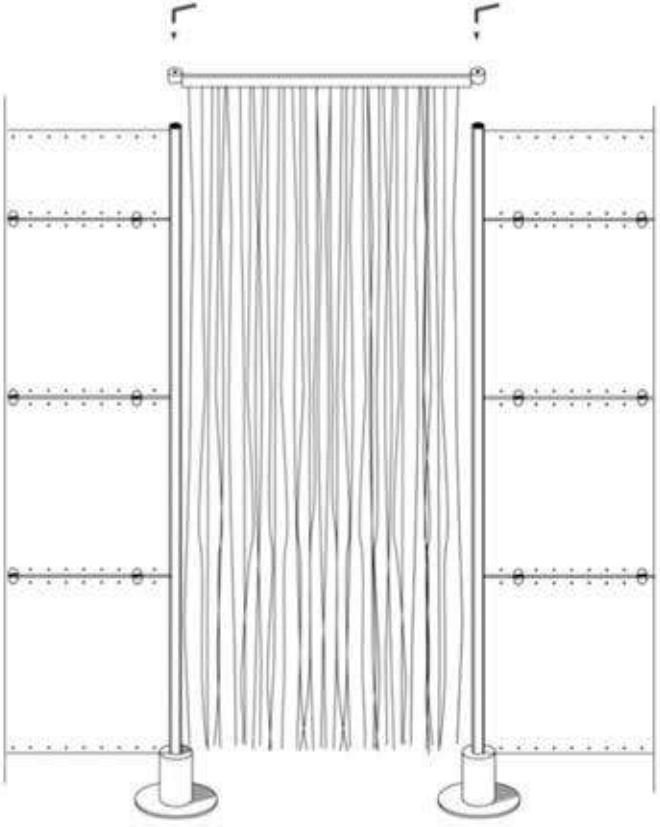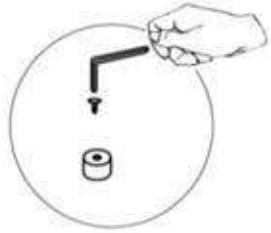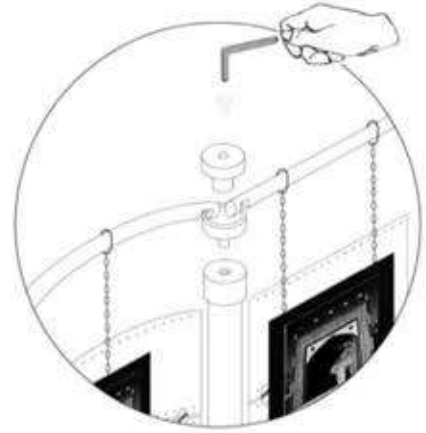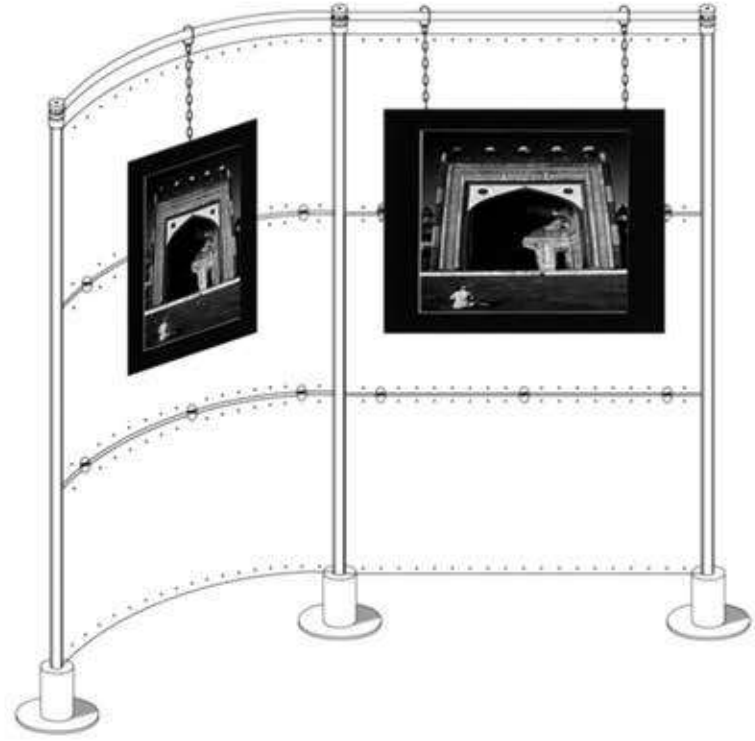Slalom/ECOflex/ECOstrong