parete vetrata **AQUARIUS - AQUARIUS DUO -** *PORTE*

PORTA CIECA : **PC**

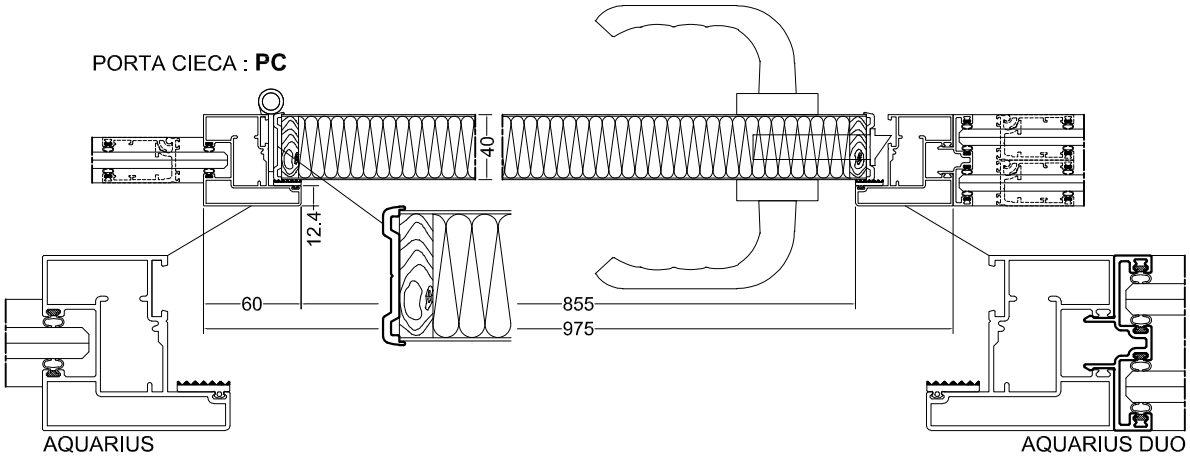

PORTA VETRO : **PV**

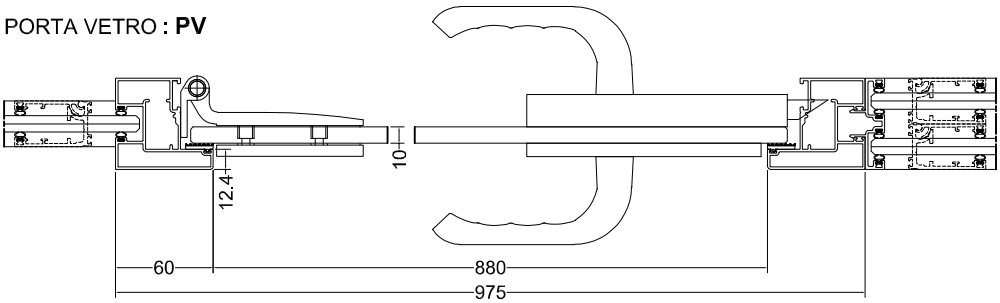

PORTA INTELAIATA : **PI**

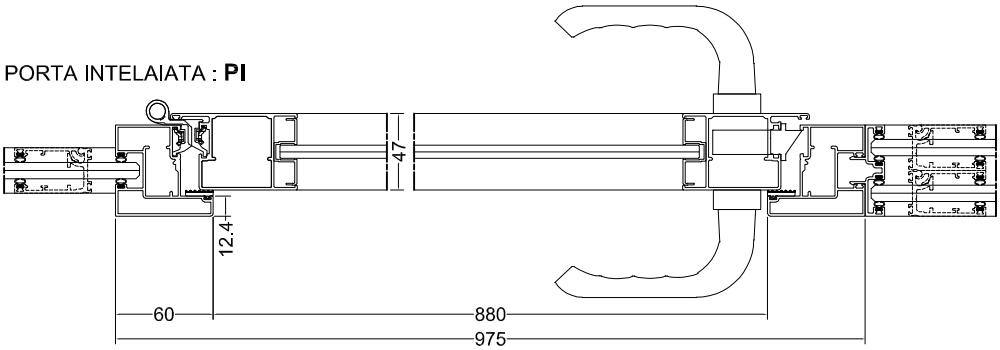

parete vetrata **AQUARIUS - AQUARIUS DUO -** *PORTE*

Le pareti **AQUARIUS** e **AQUARIUS DUO** sono dotate di 5 tipologie diverse di porte:
3 battente di cui una porta cieca **- PC -**, una porta in vetro **- PV -** , una porta intelaia **- PI -** e **solo** per la parete AQUARIUS una porta a battente in vetro, con vetri a filo e sopraporta in vetro **- PV.V -**, e una porta scorrevole in vetro **- SV -**
Le porte a battente sono dotate di serie di maniglia Hoppe mod. Tokyo nella finitura cromo satinato e serrature Cisa.
La porta cieca **PC** di serie è disponibile nelle finiture **BIANCO**, **ROVERE**, **GRIGIO e BETULLA** ed è dotata di bordi laterali in alluminio. E' dotata di tre ceniere con alette diseguali.
La porta in vetro **PV** di serie è realizzata con un cristallo trasparente temperato di 10mm, la maniglia è formata da una piastra della Nuova Oxidal nella finitura argento e maniglia Hoppe Tokyo nella finitura cromo satinato e serratura Cisa. E' dotata di 2 cerniere Minusco mod. 8665 nella finitura cromo opaco con apertura a 180°.
La porta in vetro **PV.V** (solo per la parere AQUARIUS) oltre alla maniglia, ha in più una contropiastra della Nuova Oxidal nella finitura argento, 2 cerniere vetro-vetro Nuova Oxidal art. 152 nella finitura argento e, a seconda delle altezze, 2 o 4 piastre reggi vetro della Nuova Oxidal art. 305B nella finitura argento.
La porta intelaiata **PI** di serie è realizzata con cristallo trasparente stratificato 4+4 con un'intelaiatura di 78mm nella finitura alluminio naturale.
Su richiesta è possibile averla con vetro-camera e pannello in truciolare della sp. di 18mm.
La porta scorrevole in vetro SV è formata da un'anta in vetro temperato dalle dimensioni di L.1000mm X H. 2140mm e da un sistema di scorrimento fissato direttamente al vetro sopraporta. Lo scorrevole utilizzato è il sistema FLO della Minusco che permette la regolazione di messa a bolla direttamente da terra senza inutili e complessi dispositivi. Munito inoltre di un **innovativo sistema di ammortizzazione regolabile**, con FLO, avrete la possibilità di rallentare le fasi di apertura e di chiusura dell'anta proprio in funzione del peso della stessa. La portata è garantita fino a 100 kg (con 2 pinze e 150 kg con 3 pinze). Il suo design, estremamente sottile ed essenziale lo rendono integrabile in qualsiasi contesto architettonico nonché con sistemi per vetrate continue ai quali contribuisce a dare continuità e leggerezza.
Il maniglione utilizzato è l'art. 5BN0 della minusco nella finitura alluminio naturale.
Su richiesta è possibile avere il maniglione con serratura incorporata (fare richiesta all'ufficio tecnico).
La struttura dei telai porta di serie sono in alluminio naturale e **su richiesta in tutti i colori RAL**.

PORTA VETRO : **PV.V**
(SOLO PER AQUARIUS)

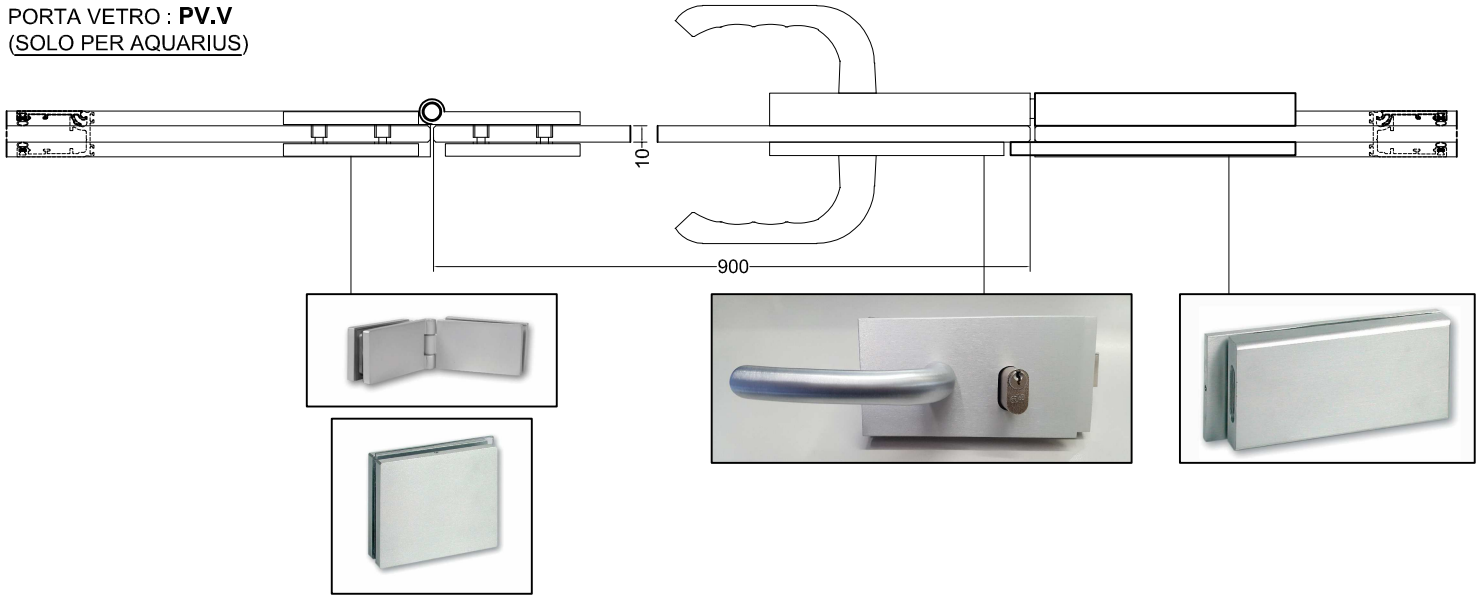
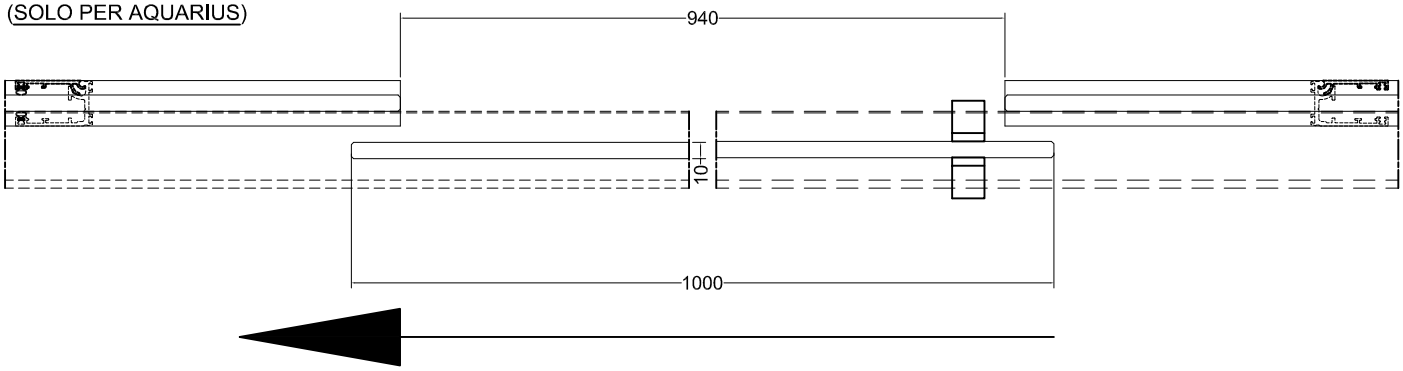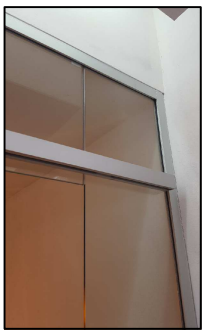
PORTA SCORREVOLE VETRO : **SV**
(SOLO PER AQUARIUS)